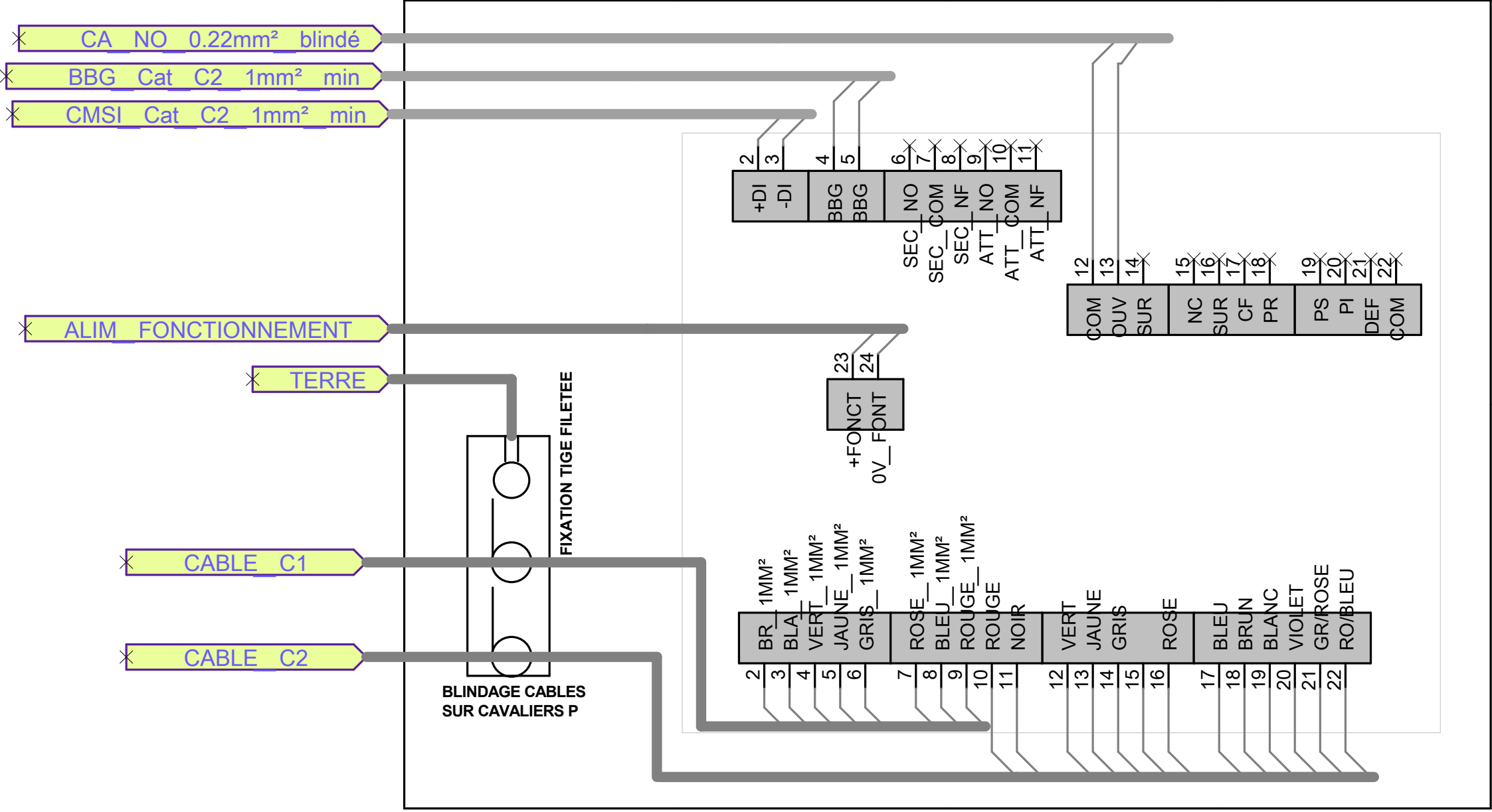
CA_NO_0.22mm²_blindé
BBG_Cat_C2_1mm²_min
CMSI_Cat_C2_1mm²_min
ALIM_FONCTIONNEMENT
TERRE
CABLE_C1
CABLE_C2
FIXATION TIGE FILETEE
BLINDAGE CABLES
SUR CAVALIERS P
2 3 +DI -DI
4 5 BBG BBG
6 7 8 9 10 11 NO COM NF NO COM NF
SEC_ SEC_ SEC_ ATT_ ATT_ ATT_
12 13 14 COM OUV SUR
15 16 17 18 NC SUR CF PR
19 20 21 22 PS PI DEF COM
23 24 +FONCT 0V_FONT
2 3 4 5 6 BR_1MM² BLA_1MM² VERT_1MM² JAUNE_1MM² GRIS_1MM²
7 8 9 10 11 ROSE_1MM² BLEU_1MM² ROUGE_1MM² ROUGE NOIR
12 13 14 15 16 VERT JAUNE GRIS ROSE
17 18 19 20 21 22 BLEU BRUN BLANC VIOLET GR/ROSE RO/BLEU