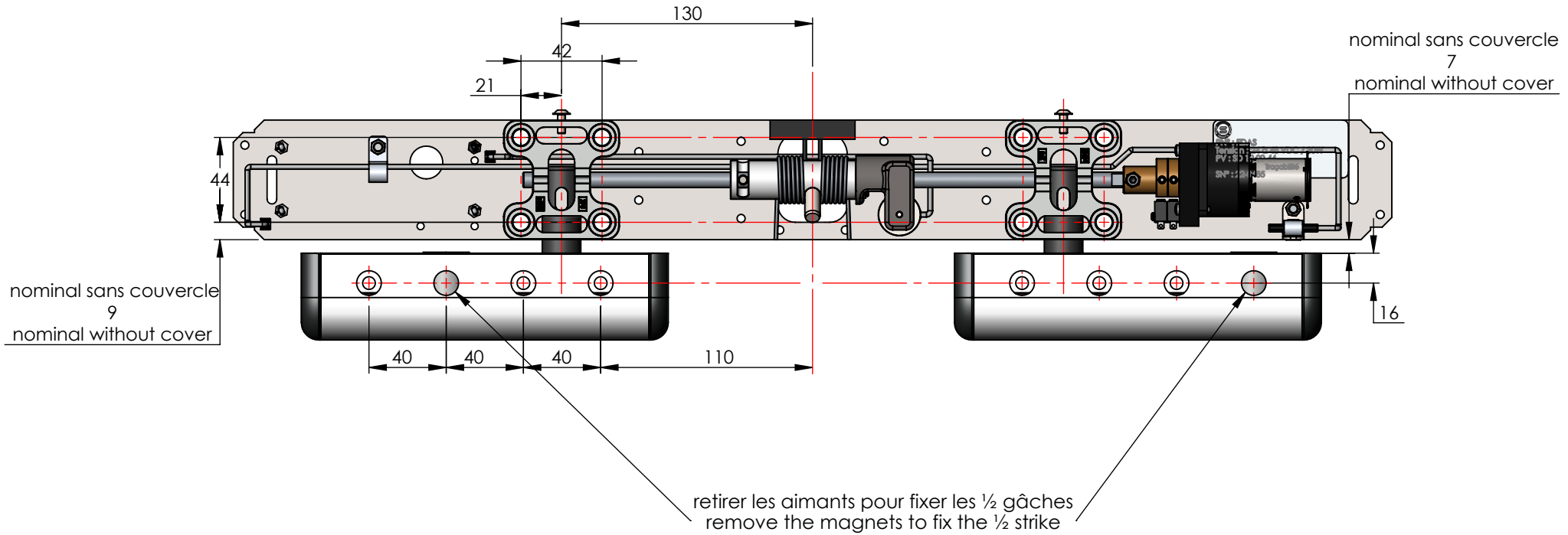

REPRODUCTION INTERDITE

Fixation serrure e-Lock SP		Ech : 1:3	A4
Etude : Marketing	Feuille : 1/1 Fixation	N° plan : FIX-ELK-2-SP	Ind : A