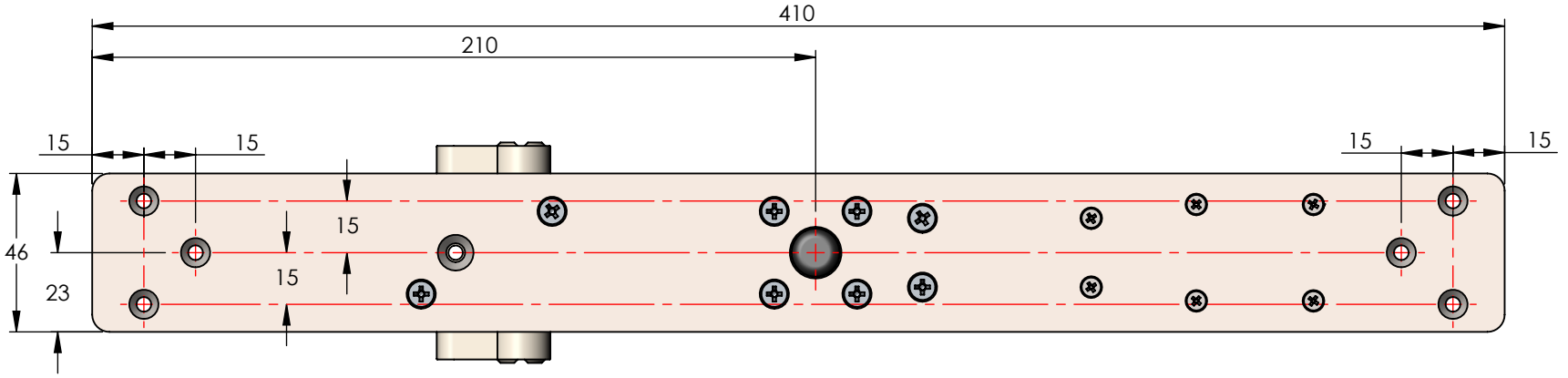

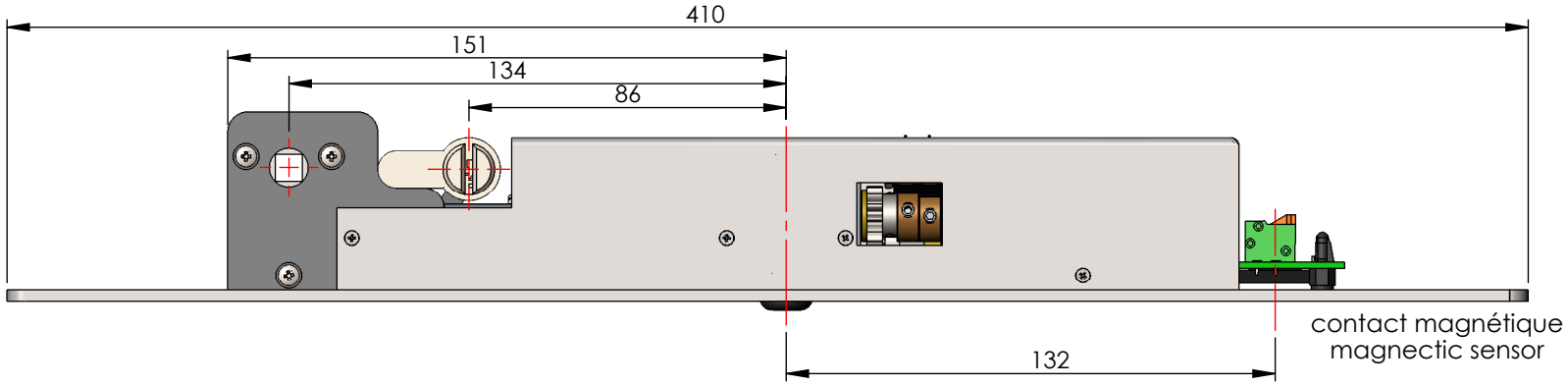

REPRODUCTION INTERDITE	Fixation 70171		Ech : 1:2	A4
	Etude : Marketing	Feuille : 1/1 Feuille1	N° plan : FIX-171	Ind : A